SUBITI I é uma luminária de emergência, com sinalética unidirecional. Adequado para operar em condições exigentes de pressão e temperatura.

Eficácia luminosa global de 4.6 lm/W.
Funcionamento a 100ºC no máximo de 1 hora.

Hg UV IR RoHS

CE EN 60598 12V IKo8 IP66

DESCRIÇÃO DO PRODUTO

Montagem	Saliente;
Corpo	Aço inoxidável AISI316;
Difusor	O - Opalino; (em policarbonato)
Temperatura de funcionamento	-30ºC a 50ºC;

ESPECIFICAÇÕES ELÉTRICAS

Fator de Potência	> 0,90;
Classe de Proteção elétrica	I ;

NORMAS (PRODUTOS FABRICADOS SEGUNDO:)

EN1838
EN 60598-1
EN 60598-2-22
EN 60068-2-13
EN 60529.

EMBALAGEM

Dimensão (mm)	310x180x110
Peso (Kg)	3.7

DESENHOS MECÂNICOS (mm)

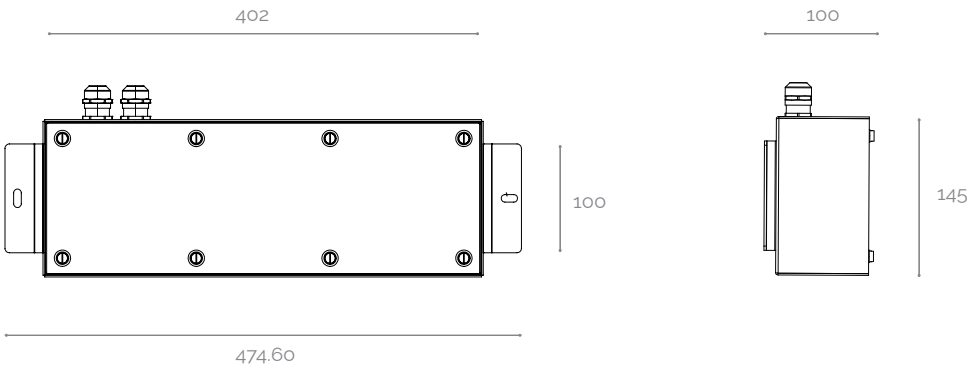

ESPECIFICAÇÕES FOTOMÉTRICAS

MODELO	POTÊNCIA (W)	CÓDIGO FOTOMÉTRICO	FLUXO LUMINOSO (lm)	EFICÁCIA DO SISTEMA* (lm/W)
SUBITI I	2.1	840	9.7	4.6

NOTA: Valores nominais à temperatura (Tp - 25°C) | (*) - Sistema normal (sem controlo);
O fluxo luminoso e a potência de entrada da luminárias são valores indicativos válidos para uma temperatura ambiente de 25°C. O fluxo real emitido pela luminária depende das condições ambientais (ex. temperatura e poluição) e pode variar segundo configurações específicas. Os valores comunicados estão sujeitos às tolerâncias em tecnologia.

DIAGRAMA POLAR

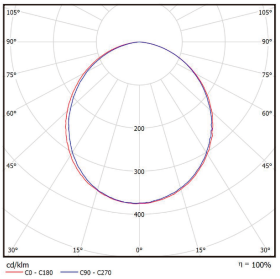

O

EXEMPLO PARA ENCOMENDA

FAMÍLIA DE PRODUTO	CÓDIGO FOTOMÉTRICO	DIFUSOR	ACABAMENTO	OPÇÕES
SUBITI I	*840*	*O*	*Br*	-

NOTAS

Este aparelho é apropriado para repicagem.
Fonte de luz não substituível pelo utilizador.

Para mais informação sobre as diferentes arquiteturas, soluções e funcionalidades disponíveis, por favor contactar a Lightenjin.

Nos termos gerais do fornecimento dos nossos serviços e/ou equipamentos, a Lightenjin declina qualquer responsabilidade quanto ao uso ou fim atribuído aos mesmos, os quais são da única e exclusiva responsabilidade do cliente.

A Lightenjn reserva-se no direito de alterar os dados constantes deste documento sem aviso prévio.

LIGHTENJIN II - INDÚSTRIA DE ILUMINAÇÃO, LDA

Parque Empresarial do Casarão, Avenida das 2 Rodas, Lote 36A. 3750-041 Aguada de Cima | Portugal
tel: +351 234 080 117 | fax: +351 234 640 064 | geral@lightenjin.pt